meusburger

ELEKTRODENHALTER, VIERKANT, JUSTIERBAR, MESSING — HER 1412

ITS-50

PRODUKTBESCHREIBUNG
» Kompatibel zu ITS-50

MATERIAL
» Kopf: 1.2083, Unterteil: 2.0401

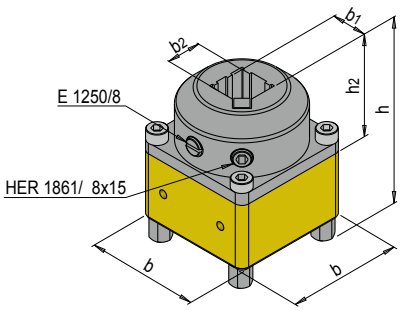

b	h	h2	b1	b2	Nr.	EUR
51	69	29	15	**15**	HER 1412/15	< >
51	75	35	25	**25**	HER 1412/25	< >

Meusburger Georg GmbH & Co KG | Kesselstr. 42 | 6960 Wolfurt | Austria
T +43 5574 6706-0 | F -11 | verkauf@meusburger.com | www.meusburger.com